AMADEIRADO DI ITALIA!

ALUMASA®
ALUMÍNIO E PLÁSTICO

Imagem meramente ilustrativa.

Desperte seus sentidos com o Efeito Madeira.

O aconchego da madeira com os benefícios do alumínio.

O Efeito Madeira nos perfis de alumínio reproduz COR e TEXTURA da madeira, dando um acabamento refinado e aconchegante ao seu projeto.

Imagem meramente ilustrativa.

Completamente adap

Os melhores produtos podem ser criados a partir do perfil com efeito madeira, como:

JANELA

PERGOLADO

BRISE

táveis ao seu projeto

PORTA DE CORRER

TETO DE VIDRO

GUARDA CORPO

PORTÃO

PORTA PIVOTANTE

LAMBRI

Imagens meramente ilustrativas.

Mais Resistente

Resiste à ação do tempo, não incha com a umidade e não pega fungo.

Mais Leve

A leveza do alumínio facilita a manutenção e instalação.

Garantia

O Efeito Madeira possui garantia de 5 anos.

Imagem meramente ilustrativa.

Imagem meramente ilustrativa.

NOZ

Cód. Interno: Noz B02

CARVALHO

Cód. Interno: Carvalho A03

Imagem meramente ilustrativa.

CEREJEIRA

Cód. Interno: Cerejeira A01

CARVALHO

Cód. Interno: Carvalho A02

NOZ

Cód. Interno: Noz B04

Imagem meramente ilustrativa.

Imagem meramente ilustrativa.

PINHEIRO

Cód. Interno: Pinheiro A05

CEREJEIRA

Cód. Interno: Cerejeira A02

Imagem meramente ilustrativa.

Perfis com 7 tipologias de texturas.

TIPO	CÓDIGO INTERNO
Noz	Noz B04
Noz	Noz B02
Cerejeira	Cerejeira A01
Cerejeira	Cerejeira A02
Pinheiro	Pinheiro A05
Carvalho	Carvalho A03
Carvalho	Carvalho A02

LINHAS DOS PERFIS QUE PODEM RECEBER O EFEITO MADEIRA:

PIACERE! | LUCCA | RAVELO | SPEZIA | SPLENDORE | GRANDEZZA

Perfis para Construção Civil e Arquitetura

PERFIL UTILIZADO PARA RIPADO

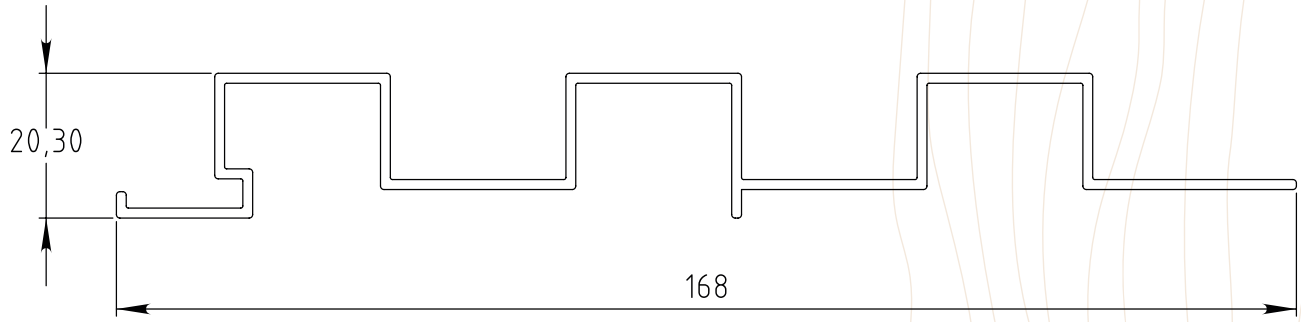

ALM 3619 **1,044 kg/m**

PERFIL UTILIZADO PARA PERGOLADO

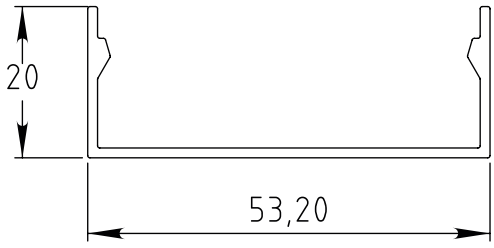

ALM 4011 **0,350 kg/m**

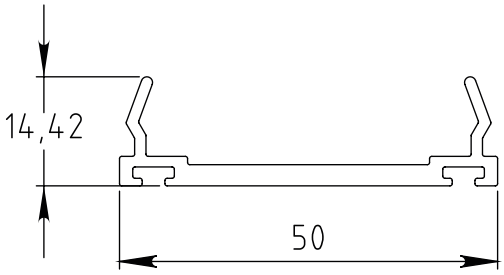

ALM 4012 **0,461 kg/m**

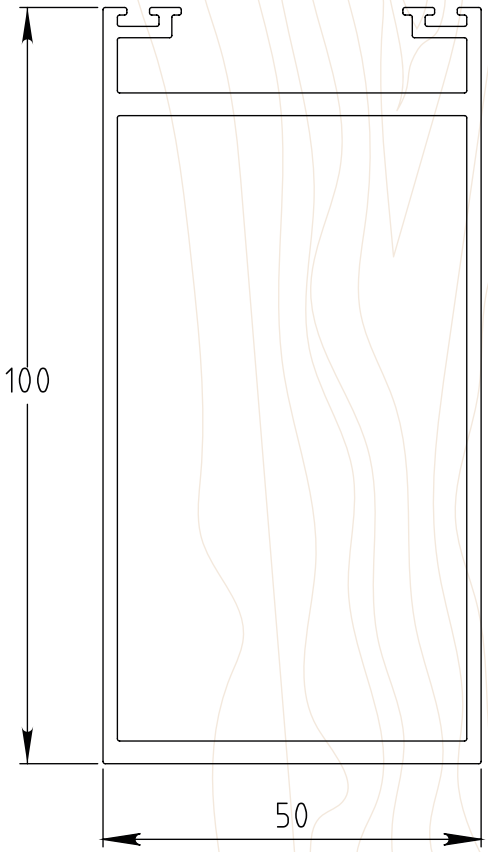

ALM 4013 **1,883 kg/m**

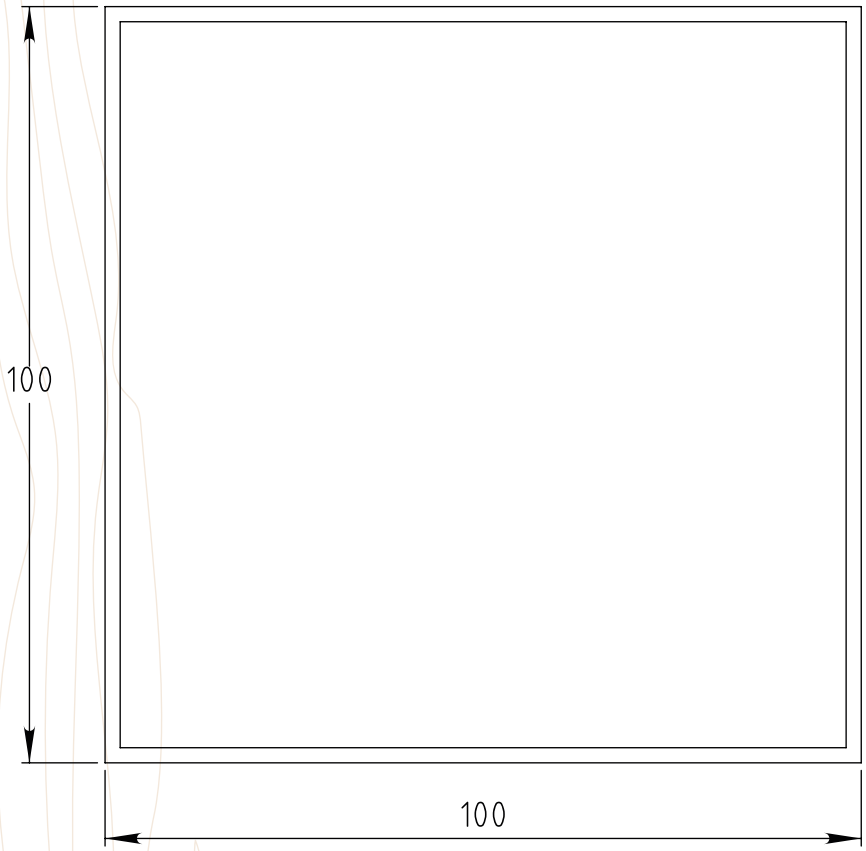

ALM 3007 **2,135 kg/m**

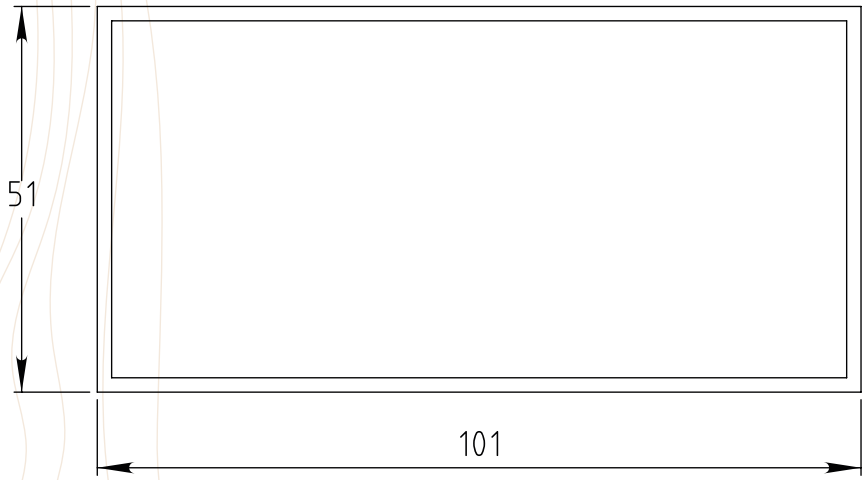

ALM 0620 **1,526 kg/m**

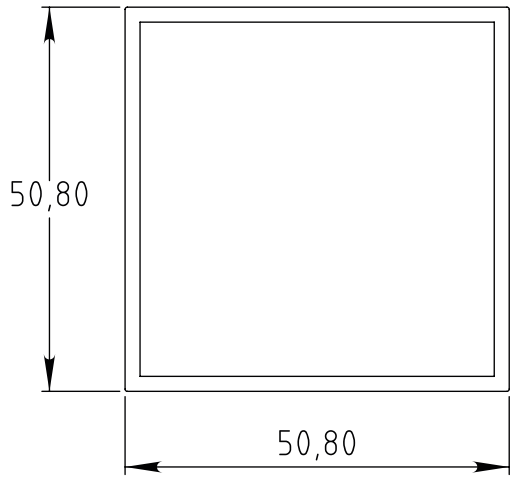

ALM 3629 **1,048 kg/m**

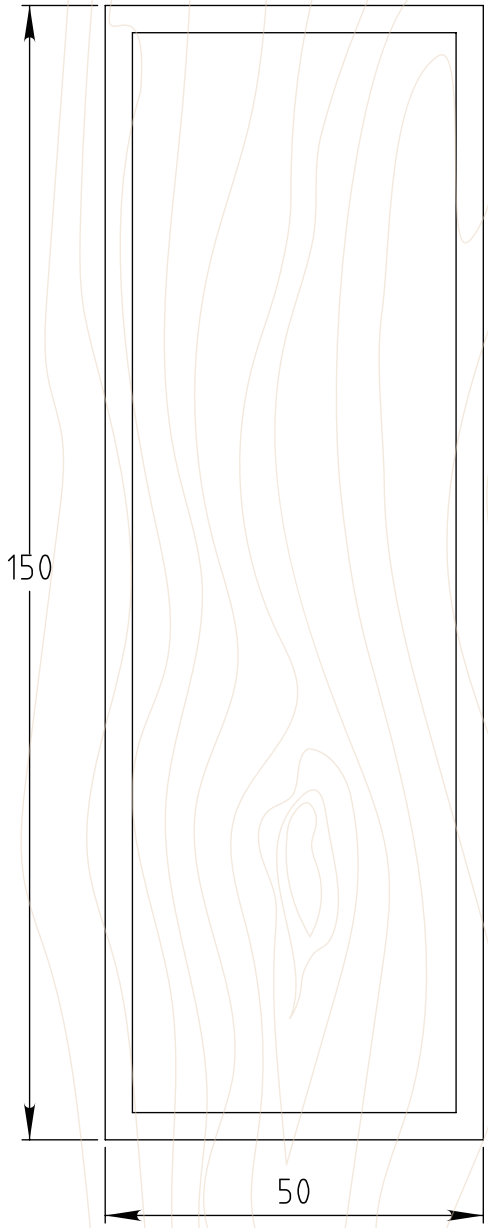

ALM 0961 **3,761 kg/m**

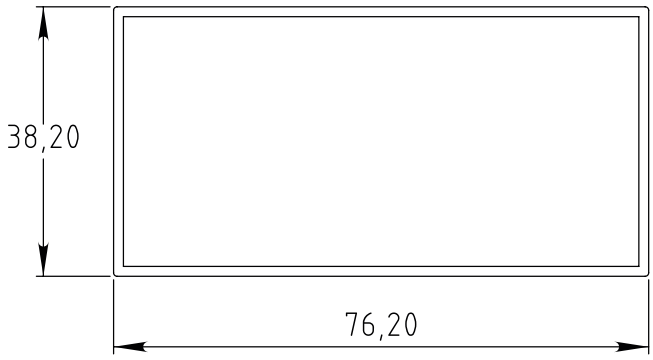

ALM 0678 **0,846 kg/m**

PERFIL UTILIZADO PARA DECK

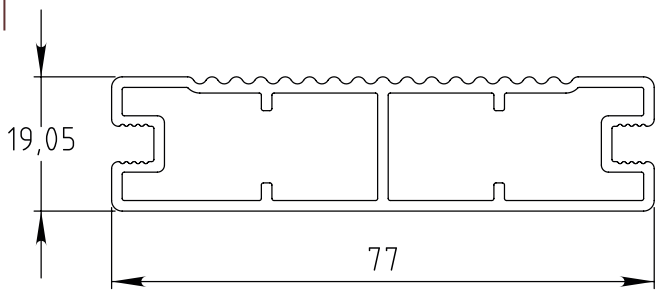

ALM 3632 **0,983 kg/m**

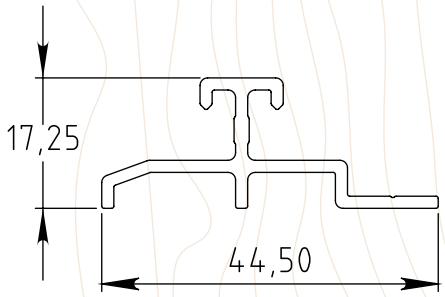

ALM 3633 **0,360 kg/m**

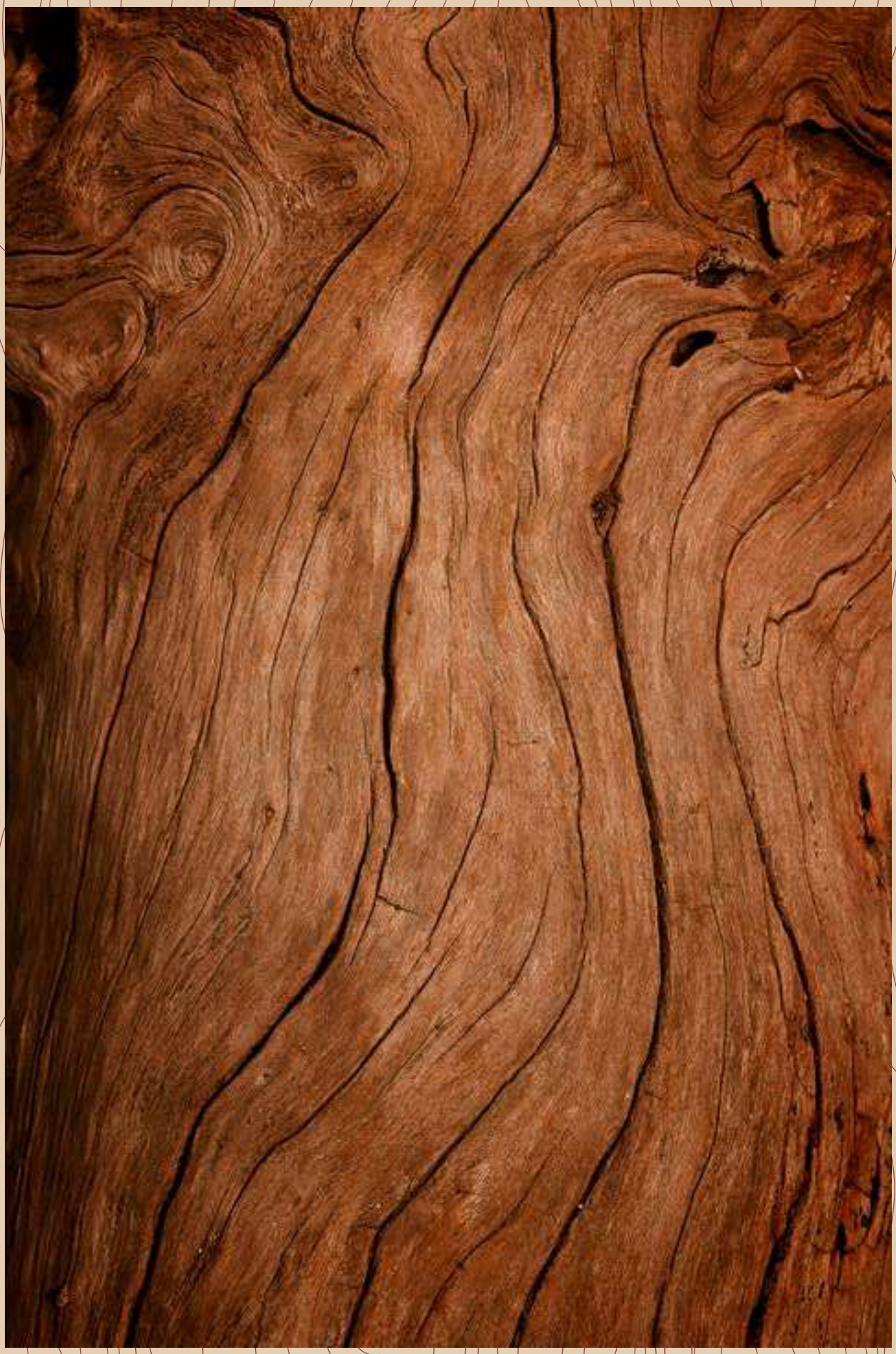

Tato & Beleza.

Sinta nas mãos a textura da madeira, imprima em seu projeto a beleza que só o amadeirado provoca.

ALUMASA®
ALUMÍNIO E PLÁSTICO

Rodovia Genésio Mazon (SC 445), km 2,5 - Bairro São Pedro
CEP: 88.840-000 - Urussanga - Santa Catarina

Fone: +55 (48) 3441-2200
Fax: +55 (48) 3441-2227

alumasa@alumasa.com.br
www.alumasa.com.br
/alumasaoficial